ISTRUZIONI ORIGINALI „BATTERIA E CARICATORE“

Edizione 2025_IT

FAZUA RIDE 60 SISTEMA MOTORE

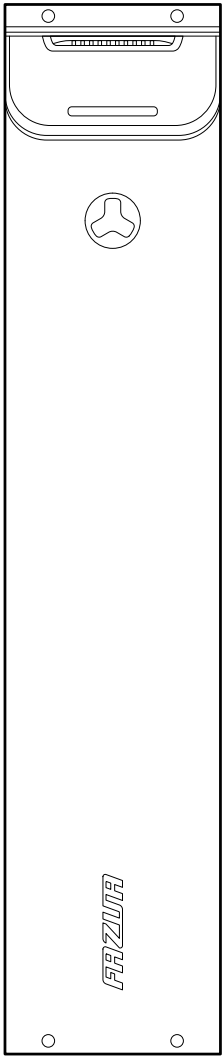

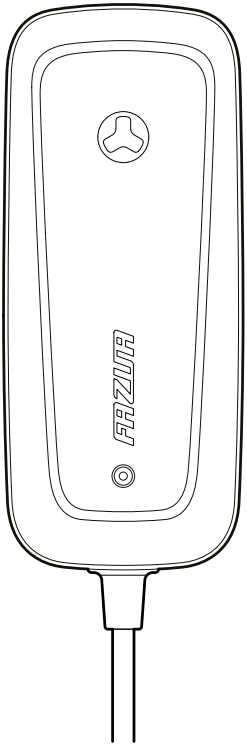

FAZUA

1 PANORAMICA 4
1.1 Batteria e caricatore 4

2 INFORMAZIONI SULLE PRESENTI ISTRUZIONI PER L'USO 6
2.1 Leggere e conservare le istruzioni per l'uso originali 6
2.2 Spiegazione dei segni e dei simboli utilizzati 7

3 SICUREZZA 7
3.1 Modo di funzionamento e uso conforme a destinazione 7
3.2 Simboli e pittogrammi del sistema motore 8
3.3 Avvertenze di sicurezza 11

4 UTILIZZO 17
4.1 Inserimento/estrazione della batteria 17
4.1.1 Inserimento della batteria 17
4.1.2 Estrazione della batteria 18
4.2 Lettura del livello della batteria 19
4.2.1 Lettura del livello di carica attuale della batteria 19
4.2.2 Lettura dello stato di salute (SoH) della batteria 20

5 CARICAMENTO DELLA BATTERIA 21
5.1 Preparazione del caricatore 21
5.2 Collegamento/scollegamento del caricatore 22
5.2.1 Utilizzo del collegamento di carica della e-bike 23
5.2.2 Utilizzo del collegamento di carica della batteria 24
5.3 Procedura di carica 25

6 **PULIZIA 26**
6.1 Pulizia della batteria 26
6.2 Pulizia del caricatore 27

7 **CONSERVAZIONE e TRASPORTO 28**
8 **DATI DI MARCIA e DI SISTEMA 29**
9 **RICERCA GUASTI 30**

10 AVVERTENZE SULLO SMALTIMENTO 30
10.1 Smaltimento del caricatore 30
10.2 Smaltimento delle batterie 30
11 GARANZIA DEL PRODUTTORE UE + UK 32
12 ASSISTENZA 33
13 DICHIARAZIONI DI CONFORMITÀ 33
13.1 Conformità UE dei singoli componenti ovvero del sistema motore 33
13.2 Conformità UK dei singoli componenti ovvero del sistema motore 34
14 SCHEDE DATI (DATI TECNICI) 34
14.1 ENERGY 430 / ENERGY 430 fix 34
14.2 ENERGY 480 / ENERGY 480 fix 34
14.3 Charger 3A / 3A90 35

1 PANORAMICA

1.1 Batteria e caricatore

A seconda del modello, la batteria può essere:

- installata in modo fisso nella e-bike senza possibilità di toglierla (modelli: ENERGY 430 fix, ENERGY 480 fix).

  oppure

- un componente separato che può essere estratto dalla e-bike (modelli: ENERGY 430, ENERGY 480).

Le varianti di modello delle batterie estraibili (ENERGY 430 / ENERGY 480) sono identiche in quanto all'aspetto e al montaggio/uso, come le varianti di modello delle batterie fisse (ENERGY 430 fix / ENERGY 480 fix).

Pertanto le rispettive varianti di modello vengono descritte insieme in queste istruzioni per l'uso.

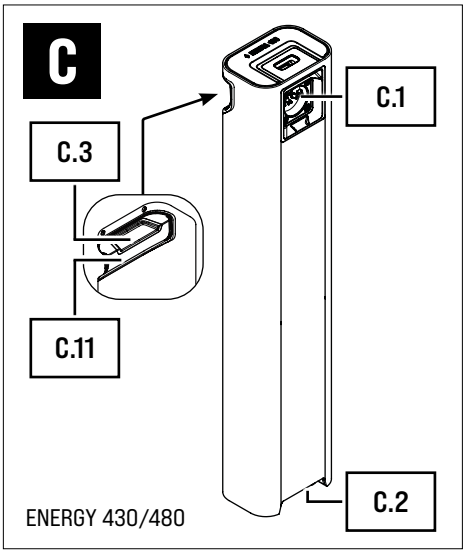

ENERGY 430/480

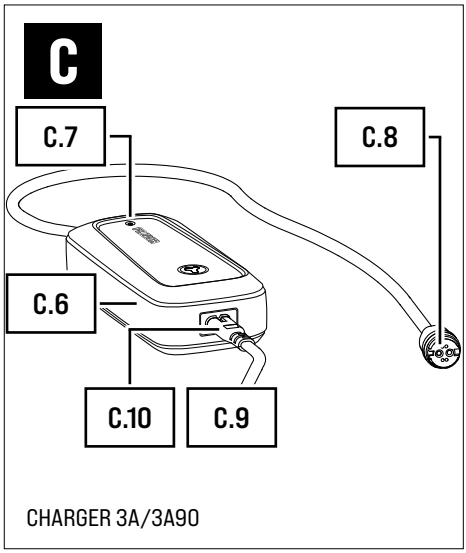

CHARGER 3A/3A90

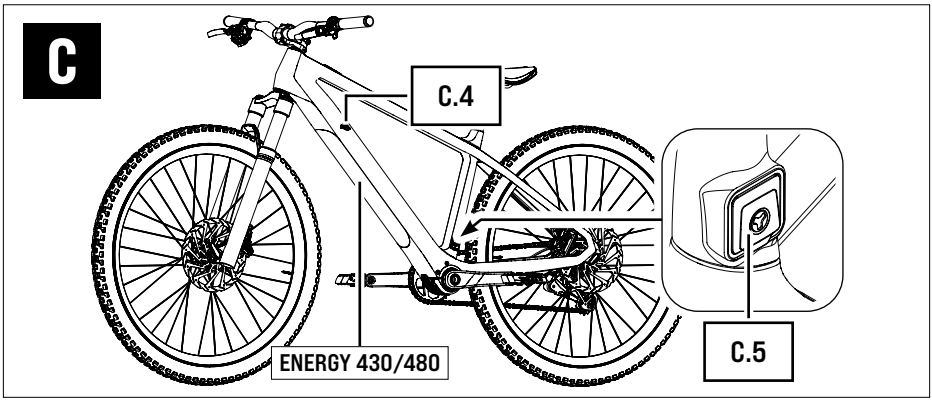

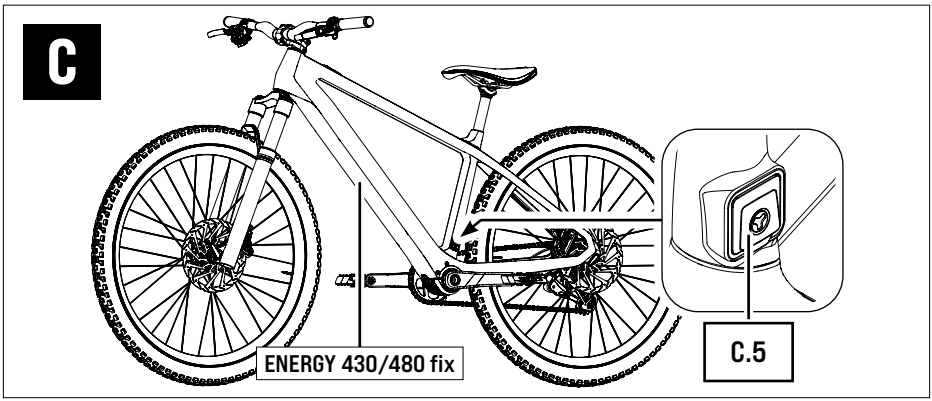

Denominazioni delle parti

C.1 → Presa di carica* (batteria)
C.2 → Interfaccia* (batteria)
C.3 → Pulsante* (sblocco batteria)
C.4 → Serratura a cilindro e chiave*
C.5 → Presa di carica con coperchio** (e-bike)
C.6 → Alimentatore
C.7 → Indicatore LED
C.8 → Connettore di carica
C.9 → Cavo di rete con connettore di rete*** (allacciamento elettrico)
C.10 → Connettore apparecchio
C.11 → Indicatore del livello di carica

* Si applica solo alle batterie estraibili, non alle batterie fisse.
** Si applica a batterie estraibili e fisse. Il collegamento di carica è opzionale, la posizione può variare a seconda del produttore.
*** Differente a seconda del Paese, pertanto non raffigurato.

2 INFORMAZIONI SULLE PRESENTI ISTRUZIONI PER L'USO

2.1 Leggere e conservare le istruzioni per l'uso originali

Le presenti istruzioni per l'uso originali* (di seguito denominate brevemente "istruzioni per l'uso") forniscono informazioni sull'uso sicuro della batteria (normale) e del caricatore appartenenti al sistema motore FAZUA RIDE 60.

IMPORTANTE: per migliorare la comprensione ed evitare confusioni, in queste istruzioni per l'uso il termine "batteria" è utilizzato esclusivamente per la batteria (principale) normale**, nonché per le batterie (ricaricabili) in generale.

Queste istruzioni per l'uso contengono tutte le informazioni rilevanti per la sicurezza, nonché informazioni esaustive e descrizioni dettagliate sull'uso e il trattamento dei componenti summenzionati.

Disponibilità delle istruzioni per l'uso:

- visualizzazione online e download all'indirizzo https://fazua.com/support/help-center/downloads/,
- richiesta di una copia cartacea attraverso la piattaforma di assistenza FAZUA https://fazua.com/support/contact/.

Le istruzioni per l'uso si basano sulle norme e sui regolamenti validi nell'Unione Europea.

Leggere le istruzioni per l'uso prima di utilizzare per la prima volta la batteria e il caricatore. La mancata osservanza delle istruzioni per l'uso può provocare lesioni gravi a sé stessi e ad altre persone e/o il danneggiamento della batteria e del caricatore.

Oltre a queste istruzioni per l'uso, osservare sempre anche le istruzioni per l'uso originali del sistema motore FAZUA RIDE 60 e le istruzioni del produttore della e-bike in cui è installato il sistema motore.

* © 2025 Porsche eBike Performance GmbH – All Rights Reserved
** Vedere Capitolo 1.1 "Batteria e caricatore".

Conservare queste istruzioni per l'uso e tutti i documenti che appartengono al sistema motore, in modo da potervi ricorrere in caso di necessità. Se si cedono a terzi la batteria e il caricatore o la e-bike con il sistema motore FAZUA RIDE 60, consegnare anche queste istruzioni per l'uso e tutti i documenti correlati.

2.2 Spiegazione dei segni e dei simboli utilizzati

Gli avvisi di sicurezza e le avvertenze di sicurezza, nonché le informazioni supplementari importanti contenute in questo documento, sono contrassegnate come segue in funzione del grado di rischio rappresentato dal pericolo:

⚠ AVVERTIMENTO

I pericoli che possono comportare il rischio di morte o di lesioni gravi sono contrassegnati con la parola segnaletica “Avvertimento”.

⚠ CAUTELA

I pericoli che possono comportare il rischio di lesioni moderate o lievi sono contrassegnati con la parola segnaletica “Cautela”.

AVVERTENZA

I pericoli che rimandano a danneggiamenti del prodotto stesso o a danni materiali ad altri oggetti sono contrassegnati con la parola segnaletica “Avvertenza”.

Le informazioni supplementari importanti sono contrassegnate con questo simbolo di informazione.

3 SICUREZZA

3.1 Modo di funzionamento e uso conforme a destinazione

I modelli di batteria e caricatore descritti in queste istruzioni per l'uso descritto sono accessori originali per il sistema motore FAZUA RIDE 60.

FAZUA I sistemi motore sono concepiti come sistemi motore elettrici per e-bike. Fino ad una determinata velocità (specifica del prodotto e del paese), la pedalata assistita elettricamente facilita l'avviamento e l'azionamento della e-bike, assistendo e facilitando la pedalata dell'utilizzatore.

La **batteria** funge da alimentazione di energia per tutte le funzioni elettriche / i componenti del sistema motore (pedalata assistita elettrica, elemento di comando, display) ed eventualmente per componenti elettrici aggiuntivi della e-bike (ad es. le luci della bicicletta).

A seconda del modello, la batteria può essere installata in modo fisso nella e-bike senza possibilità di toglierla* ovvero è un componente separato che può essere tolto dalla e-bike**.

Con il **caricatore** si caricano la batteria.

IMPORTANTE: Si sottolinea che la batteria non deve essere utilizzata per fornire energia ad apparecchi o impianti diversi dal sistema motore FAZUA RIDE 60. Analogamente, il caricatore va utilizzato esclusivamente per caricare la relativa batteria, non per caricare altri apparecchi. Non è consentito modificare né manipolare la batteria, e il caricatore.

Il sistema batteria del FAZUA RIDE 60 (batteria) omologato per l'uso ad altitudini fino a 3 000m.

La Porsche eBike Performance GmbH declina ogni responsabilità per danni riconducibili a installazione errata o impropria, trattamento inadeguato o utilizzo non conforme a destinazione.

Utilizzare la batteria e il caricatore esclusivamente come descritto nelle presenti istruzioni per l'uso. Ogni altro utilizzo va inteso come non conforme a destinazione, e può provocare incidenti, lesioni gravi e danni alla batteria, al caricatore e al sistema motore.

3.2 Simboli e pittogrammi del sistema motore

Su singoli componenti del sistema motore si trovano determinati simboli e pittogrammi che vengono elencati qui di seguito con riferimento anche al loro significato.

* Modelli: ENERGY 430 fix, ENERGY 480 fix.
** Modelli: ENERGY 430, ENERGY 480.

Questo simbolo significa che, prima di usare il sistema motore ovvero i singoli componenti, l'utilizzatore deve avere letto e compreso le istruzioni per l'uso.

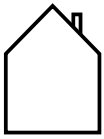

Un apparecchio contrassegnato con questo simbolo (qui: il caricatore) può essere utilizzato esclusivamente in ambienti interni asciutti.

AVVERTIMENTO! In caso di utilizzo in ambiente umido e di contatto con liquidi sussiste il pericolo di scossa elettrica!

Un apparecchio elettrico contrassegnato con questo simbolo rientra nella classe di isolamento II: l'apparecchio dispone di un isolamento doppio o rinforzato come protezione da scossa elettrica.

Un apparecchio elettrico contrassegnato con questo simbolo soddisfa i requisiti di sicurezza della classe di protezione III.

Questo simbolo mette in guardia da superfici molto calde.

AVVERTIMENTO! In caso di tocco sussiste pericolo di ustioni, in caso di contatto con materiali infiammabili sussiste pericolo d'incendio.

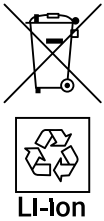

Questi simboli indicano che, al termine della loro vita utile, i componenti così contrassegnati come batteria agli ioni di litio devono essere smaltiti a parte e non vanno gettati tra i rifiuti domestici.

Questo simbolo indica che i componenti contrassegnati con esso, al termine del loro ciclo di vita, in quanto dispositivi elettrici o elettronici, devono essere smaltiti a parte e non vanno gettati tra i rifiuti domestici.

Questo simbolo contrassegna i prodotti che soddisfano tutte le prescrizioni per l'ottenimento della marcatura CE.

Per informazioni specifiche vedere Capitolo 13 “Dichiarazioni di conformità”.

Questo simbolo contrassegna i prodotti che soddisfano tutte le prescrizioni per l'ottenimento della marcatura UKCA britannica.

Per informazioni specifiche vedere Capitolo 13 “Dichiarazioni di conformità”.

Il sigillo di garanzia “Geprüfte Sicherheit” (sicurezza controllata) (marchio GS) viene conferito da organismi di certificazione indipendenti.

Un apparecchio contrassegnato con il sigillo di garanzia GS soddisfa le prescrizioni rilevanti per la sicurezza previste dalla legge tedesca sulla sicurezza della produzione (ProdSG).

Il sigillo di garanzia “type tested” illustrato è assegnato dall'organismo di certificazione TÜV.

Un apparecchio contrassegnato con il sigillo di garanzia illustrato soddisfa le prescrizioni rilevanti per la sicurezza per il Canada e gli USA.

Il sigillo di garanzia “UL®-Listed” viene conferito dall'organismo di certificazione statunitense UL®.

Un apparecchio contrassegnato con il sigillo di garanzia “UL®-Listed” soddisfa le prescrizioni rilevanti per la sicurezza per il Canada e gli USA.

La marcatura “FCC” viene conferita dalla “Federal Communications Commission”, un organismo governativo indipendente statunitense, responsabile dell'attuazione e dell'applicazione delle leggi e delle prescrizioni americane in materia di comunicazione.

Un apparecchio elettrico contrassegnato con la marcatura FCC soddisfa le prescrizioni americane in materia di compatibilità elettromagnetica.

Il sigillo di garanzia raffigurato viene conferito dall'organismo di certificazione SGS.

Un apparecchio contrassegnato con questo sigillo di garanzia soddisfa i requisiti rilevanti per la sicurezza per il Canada e gli USA ai sensi delle norme UL.

Il sistema motore e la batteria sono verificati ai sensi della norme UL. Sono state applicate le seguenti norme UL: UL 2271 - Standard for Batteries for Use In Light Electric Vehicle (LEV) Applications, UL 2849 - Outline of Investigation for Electric Bicycles, Electrically Power Assisted Cycles (EPAC Bicycles), Electric Scooters, and Electric Motorcycles.

3.3 Avvertenze di sicurezza

⚠ AVVERTIMENTO
Pericolo di esplosione di batterie ricaricabili!

Se si utilizzano batterie inadatte o si trattano in modo scorretto le batterie, esse possono esplodere

- ▶ Per la ricarica della batteria utilizzare esclusivamente il caricatore originale di FAZUA.
- ▶ Non esporre la batteria a forti urti meccanici.
- ▶ Non esporre la batteria a forti variazioni di temperatura.
- ▶ Non utilizzare in nessun caso una batteria danneggiata!
  Non è consentito utilizzare prodotti con sigilli rotti:
  vanno conferiti senza indugio ad un punto di riciclaggio idoneo (vedere Capitolo 10 “Avvertenze sullo smaltimento”).
- ▶ Non cercare mai di caricare una batteria danneggiata!
- ▶ Non continuare ad utilizzare la batteria e farla invece controllare ed eventualmente sostituire da un tecnico autorizzato nei seguenti casi:
  - se si riscontrano danni alla batteria
  - se esce fluido dalla batteria
  - se si percepisce un odore strano o un rumore insolito proveniente dalla batteria
- ▶ Non aprire mai la batteria! Se si tenta di aprire una batteria ricaricabile sussiste un maggior pericolo di esplosione!

- ▶ Tenere la batteria lontana dal calore (ad es. forte irraggiamento solare), fiamme libere o acqua e altri liquidi. A temperature superiori a 70°C la batteria possono perdere fluido e rompersi.

- ▶ Utilizzare la batteria esclusivamente in e-batteria equipaggiate con un sistema motore FAZUA RIDE 60 originale. Non utilizzare in nessun caso la batteria per altre finalità o con altri sistemi motore.

⚠ AVVERTIMENTO
Pericolo d'incendio dovuto a utilizzo scorretto!

Se si utilizza la batteria e/o il caricatore in modo scorretto o si fa uso insieme di batterie e caricatori non compatibili, si può provocare un incendio.

- ▶ Utilizzare insieme solo componenti originali e compatibili di FAZUA! Non tentare di caricare una batteria di un altro produttore con il caricatore FAZUA e non tentare di caricare la batteria FAZUA con un caricatore di un altro produttore.
- ▶ Durante la procedura di carica il caricatore e la batteria si riscaldano; mantenere pertanto una distanza sufficiente da materiali infiammabili, e non lasciare i due componenti incustoditi durante la procedura di carica.
- ▶ Durante la procedura di carica, posizionare il caricatore e la batteria su una superficie ben ventilata.
- ▶ Non cercare in nessun modo di caricare batterie non ricaricabili!
- ▶ Accertarsi che nelle immediate vicinanze della batteria non vengano maneggiati oggetti metallici come ad es. monete, graffette. Gli oggetti metallici possono chiudere un circuito elettrico tra i morsetti di collegamento della batteria, provocando così un incendio.
- ▶ Non cortocircuitare in nessun caso la batteria

► Se una batteria ha preso fuoco:

- Se possibile, rimuovere con cautela eventuali altre pile o batterie dall'area di pericolo.
- Evacuare tutte le persone dall'area di pericolo.
- Per l'estinzione utilizzare abbondante acqua fredda (in quantità pari ad almeno dieci volte il peso della batteria).

⚠ AVVERTIMENTO
Pericolo di ustione chimica dovuto all'acido per batterie!

La batteria contiene acido per batterie. Se si viene a contatto con tale liquido, la zona della cute e/o la mucosa coinvolte possono subire un'ustione chimica. In caso di contatto con gli occhi, è possibile perdere la vista.

► Proteggere la batteria dall'effetto di forze meccaniche e da qualsiasi altra sollecitazione.

► Non toccare in nessun caso il fluido che esce dalla batteria.

► Qualora si venisse a contatto con il fluido fuoriuscito dalla batteria risciacquare immediatamente a fondo la parte del corpo interessata con abbondante acqua corrente.

► Dopo avere risciacquato, recarsi immediatamente da un medico, specialmente in caso di contatto con gli occhi e/o le membrane mucose (ad es. mucosa nasale).

⚠ AVVERTIMENTO
Pericolo per la salute dovuto a irritazione delle vie respiratorie!

Se la batteria viene danneggiata, è possibile la fuoriuscita di gas che possono irritare le vie respiratorie.

► Proteggere la batteria dall'effetto di forze meccaniche e da qualsiasi altra sollecitazione.

► Qualora si dovesse percepire o sospettare una fuoriuscita di gas dalla batteria, provvedere immediatamente a fare affluire aria fresca e recarsi quanto prima da un medico.

⚠ AVVERTIMENTO
Pericolo di danneggiamento di dispositivi medici!

I collegamenti magnetici della batteria e del caricatore possono compromettere il funzionamento dei pacemaker.

- ▶ Tenere la batteria e il caricatore lontani da pacemaker ovvero da persone portatrici di pacemaker.
- ▶ Fare presente il pericolo ai portatori di pacemaker.

⚠ AVVERTIMENTO
Pericolo di scossa elettrica!

In caso di utilizzo non conforme del caricatore o di allacciamento alla rete scorretto, si espone sé stessi e le altre persone al pericolo di una scossa elettrica.

- ▶ Collegare il caricatore esclusivamente a una presa con contatto di terra, ben accessibile e installata a regola d'arte.
- ▶ Accertarsi che la tensione di rete sull'allacciamento elettrico coincida con quella indicata sul caricatore.
- ▶ Utilizzare il caricatore esclusivamente in ambienti interni asciutti.
- ▶ Tenere il caricatore lontano da qualsiasi liquido e dall'umidità.
- ▶ Quando si desidera scollegare gli allacciamenti, non tirare mai dai cavi ma dal connettore in questione.
- ▶ Non toccare in nessun caso i connettori del caricatore con mani bagnate o umide.
- ▶ Fare attenzione a non piegare i cavi e a non posarli su bordi vivi.
- ▶ Non aprire in nessun caso di propria mano il caricatore. Il caricatore può essere aperto esclusivamente da un tecnico autorizzato,e riparato solo con pezzi di ricambio originali.
- ▶ Prima di ogni utilizzo del caricatore, verificare l'eventuale presenza di danni alle singole parti (alimentatore e tutti i cavi e i connettori). In caso il cavo di rete del caricatore venga danneggiato, va sostituito per mano del produttore, del suo servizio clienti o di una persona di pari qualifica, per evitare l'insorgenza di pericoli.

- ► Non utilizzare in nessun caso un caricatore danneggiato. Altrimenti sussiste un elevato pericolo di scossa elettrica!
- ► Mantenere pulito il caricatore. In caso di caricatore sporco o contaminato sussiste un accresciuto pericolo di scossa elettrica.

⚠ AVVERTIMENTO
Pericoli in caso di utilizzo incustodito!

In linea di massima sussistono pericoli particolari per i bambini (di età inferiore ai 14 anni) e per le persone con capacità fisiche, sensoriali o psichiche limitate (ad es. disabili, persone anziane con capacità fisiche e psichiche limitate) o dotate di poca esperienza e conoscenza (ad es. bambini di età maggiore)! Se bambini o persone affette da disabilità fisica o mentale maneggiano la batteria o il caricatore, sussiste un maggiore potenziale di pericolo, ad es. poiché tali gruppi di utilizzatori non sono in grado di valutare correttamente determinati rischi.

- ► Il caricatore, la batteria non possono essere utilizzato da bambini o da persone affette da disabilità fisica, sensoriale o mentale, a meno che non vengano supervisionati o siano stati istruiti sull'uso sicuro del caricatore e abbiano compreso i pericoli che ne derivano.
- ► I bambini non devono giocare con il caricatore e/o con la batteria.
- ► La pulizia e la manutenzione per mano dell'utente non possono essere eseguite da bambini senza supervisione.
- ► Conservare il caricatore, la batteria fuori dalla portata dei bambini.

⚠ CAUTELA
Pericolo di ustioni!

Durante il funzionamento, il radiatore della Drive Unit può diventare molto caldo, tanto che è possibile ustionarsi toccandolo.

- ► Procedere con cautela quando si estrae la batteria.* Eventualmente fare prima raffreddare del tutto la Drive Unit.

* Si applica solo alle batterie estraibili, non alle batterie fisse.

AVVERTENZA

Pericolo di danneggiamenti!

Maneggiando in modo scorretto il sistema motore, è possibile danneggiare lo stesso o singoli componenti di esso.

- ► Prima di inserire la batteria assicurarsi che i contatti della batteria siano asciutti.* Se al momento dell'inserimento i contatti sono bagnati o umidi, la batteria e il sistema motore possono subire danni.

- ► Durante la carica accertarsi che i cavi del caricatore non costituiscano motivo di possibile inciampo per evitare il danneggiamento di componenti, ad es, a causa di una caduta.
- ► Prestare sempre attenzione a che il coperchio della presa di carica della e-bike sia chiuso correttamente e completamente per garantire che la polvere o gli spruzzi d'acqua non penetrino all'interno.

- ► Tenere lontani dalla batteria solventi e sostanze chimiche che possano aggredire le superfici (ad es. detergenti). La batteria non deve venirvi a contatto.

4 UTILIZZO

4.1 Inserimento/estrazione della batteria

Si applica solo se la propria e-bike è dotata di una batteria estraibile (vedere Capitolo 1.1 “Batteria e caricatore”).

4.1.1 Inserimento della batteria

1. Controllare l’eventuale presenza di danni visibili alla batteria prima di inserirla (controllo visivo).
2. Applicare la batteria con l’interfaccia **[C.2]** in avanti all’apposita interfaccia della e-bike.

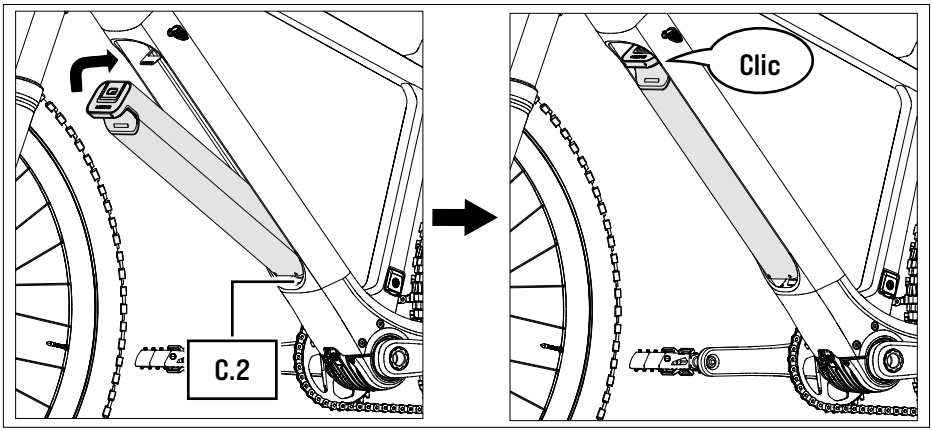

3. Sospingere l’estremità superiore della batteria nel tubo obliquo della e-bike.

   La batteria viene automaticamente bloccata in posizione se le due interfacce della batteria e della e-bike combaciano correttamente e la batteria viene completamente sospinta nella sede del tubo obliquo. Al momento dell’innesto si sentirà un rumore di innesto udibile (“clic”).

   Se non si riesce ad inserire la batteria oppure se la batteria non s’innesta (in modo udibile) nella e-bike, rivolgersi ad un tecnico autorizzato.

4.1.2 Estrazione della batteria

1. Bloccare la batteria con una mano.
2. Introdurre la mano nell’incavo della batteria e premere completamente il pulsante elastico **[C.3]** verso l’interno.

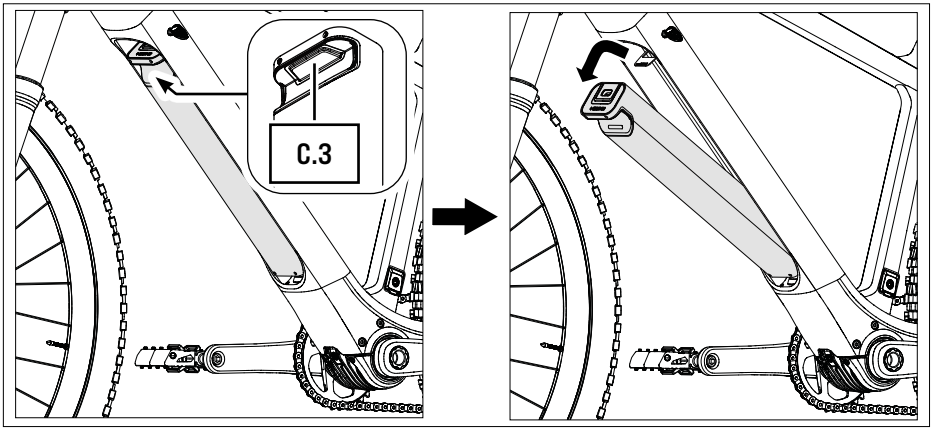

3. Tenere premuto il pulsante e spostare in avanti la batteria estraendola dal tubo obliquo della e-bike.
4. Staccare la batteria dall’interfaccia della e-bike.

4.2 Lettura del livello della batteria

4.2.1 Lettura del livello di carica attuale della batteria

IMPORTANTE: la lettura del livello di carica attuale non serve a rilevare se la batteria è già completamente carica o se può essere caricata ancora durante il processo di ricarica. Questo si riconosce dall'indicatoreLED **[C.7]** del caricatore.

→ Per informazioni più dettagliate al riguardo vedere nel Capitolo 5.3 “Procedura di carica”.

In tutti i modelli di batteria si può leggere il livello di carica digitalmente mediante ilFAZUA Toolbox e con l'FAZUA App.*

Per leggere il livello di carica attuale tramite il FAZUA Toolbox e l'app FAZUA:

→ Collegare la e-bike (con la batteria inserita) mediante la presa USB** a un dispositivo con accesso al FAZUA Toolbox o aprire l'app FAZUA.

Nel caso delle batterie estraibili e della è inoltre possibile leggere il livello di carica attuale direttamente sulla batteria.

Per leggere il livello di carica attuale direttamente sulla batteria:

→ Inclinare la batteria avanti e indietro.

A seconda del livello di carica, sull'indicatore del livello di carica **[C.11]** si accende un numero variabile di LED. Ciascun LED indica il 20% della capacità (di carica). Se sono illuminati tutti e cinque i LED, la batteria è completamente carica.

* Vedere Capitolo 9 “Dati di marcia e di sistema”.
** Il cavo USB necessario non è compreso nel materiale in dotazione.

4.2.2 Lettura dello stato di salute (SoH) della batteria

Nella batteria estraibile ENERGY 480 esiste la possibilità di leggere lo stato di salute della batteria supplementare, il cosiddetto SoH (“state of health”).

Lo stato di salute (SoH) è un indicatore della capacità della batteria riferita alla durata di utilizzo. Di solito il SoH dipende dal numero di cicli di carica.

Lo stato di salute della batteria influisce tra l'altro sull'efficienza/capacità di carica della batteria

Se lo stato di salute è ad esempio dell’80%, significa che la batteria, a piena carica, ha ancora l’80% della sua capacità originaria.

È possibile leggere digitalmente lo stato di salute della batteria tramite il FAZUA Toolbox e l’app FAZUA.*

Lettura dello stato di salute tramite il FAZUA Toolbox e l’FAZUAapp:

→ Collegare la e-bike (con la batteria inserita) mediante la presa USB** a un dispositivo con accesso al FAZUA Toolbox o aprire l’app FAZUA.

* Vedere Capitolo 9 “Dati di marcia e di sistema”.
** Il cavo USB necessario non è compreso nel materiale in dotazione.

5 CARICAMENTO DELLA BATTERIA

La procedura di carica può essere interrotta in qualsiasi momento.

IMPORTANTE: caricare la batteria **solo entro l'intervallo di temperatura prescritto**.* La carica al di fuori delle temperature prescritte può causare il danneggiamento del caricatore e/o della batteria.

→ Prima di usare la batteria per la prima volta, caricarla completamente per poterne sfruttare la massima capacità.

La Porsche eBike Performance GmbH raccomanda di non lasciare che la batteria si scarichi completamente.

→ Ricaricare la batteria quando il livello di carica è del 20%.

5.1 Preparazione del caricatore

1. Prendere in mano l'alimentatore **[C.6]** e il cavo di alimentazione **[C.9]**.
2. Inserire il connettore apparecchio **[C.10]** del cavo di rete nell'apposita presa dell'alimentatore.

* Gli intervalli di temperatura vanno tratti dai dati tecnici dei singoli componenti (vedere Capitolo 14 "Schede dati (dati tecnici)").

5.2 Collegamento/scollegamento del caricatore

IMPORTANTE: il collegamento di carica o i collegamenti di carica disponibili per la carica della batteria dipendono dal modello di batteria e dalla dotazione del sistema motore.

Collegamento di carica per batterie fisse nelle e-bike :

- Presa di carica **[C.5]** della e-bike.
  → Vedere al riguardo Capitolo 5.2.1 “Utilizzo del collegamento di carica della e-bike)”.

Collegamento di carica per batterie estraibili nelle e-bike :

- Presa di carica **[C.5]** della e-bike.
  → Vedere al riguardo Capitolo 5.2.1 “Utilizzo del collegamento di carica della e-bike)”.
- Presa di carica **[C.1]** della batteria.
  → Vedere al riguardo Capitolo 5.2.2 “Utilizzo del collegamento di carica della batteria”.

5.2.1 Utilizzo del collegamento di carica della e-bike

Collegamento del caricatore

1. Sollevare il coperchio per accedere alla presa di carica **[C.5]** della e-bike.
2. Inserire il connettore di carica **[C.8]** nella presa di carica **[C.5]**.

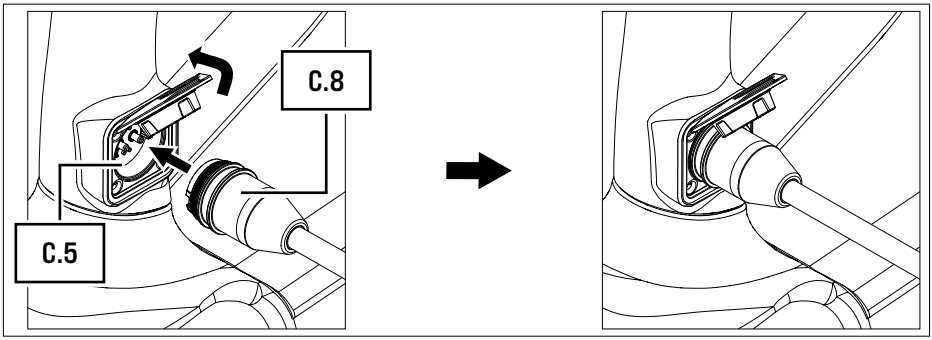

3. Inserire il connettore di rete **[C.9]** in una presa idonea per stabilire il collegamento elettrico.

Procedura di carica

4. Per informazioni sulla procedura di carica vedere Capitolo 5.3 “Procedura di carica”.

Scollegamento del caricatore

5. Dopo la conclusione della procedura di carica, estrarre il connettore di rete **[C.9]** dalla presa per scollegare il caricatore dalla rete elettrica.
6. Estrarre il connettore di carica **[C.8]** dalla presa di carica **[C.5]** della e-bike.

   IMPORTANTE: al termine proteggere sempre la presa di carica **[C.5]** della e-bike chiudendone il coperchio.
7. Scollegare il cavo di alimentazione **[C.9]** dall’alimentatore **[C.6]** e conservare le due parti separatamente.

5.2.2 Utilizzo del collegamento di carica della batteria

Questo capitolo si applica solo alle e-bike equipaggiate con una batteria estraibile (vedere Capitolo 1.1 “Batteria e caricatore”).

Collegamento del caricatore

1. Estrarre la batteria dalla e-bike (vedere Capitolo 4.1.2 “Estrazione della batteria”).
2. Inserire il connettore di carica **[C.8]** nella presa di carica **[C.1]** della batteria.

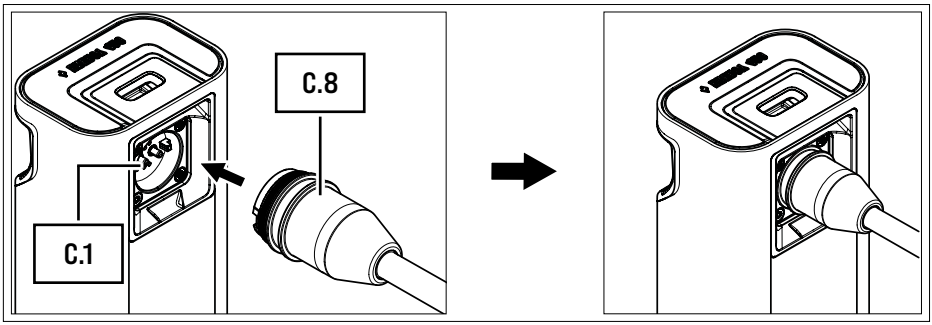

3. Inserire il connettore di rete **[C.9]** in una presa idonea per stabilire il collegamento elettrico.

Procedura di carica

4. Per informazioni sulla procedura di carica vedere Capitolo 5.3 “Procedura di carica”.

Scollegamento del caricatore

5. Dopo la conclusione della procedura di carica, estrarre il connettore di rete **[C.9]** dalla presa per scollegare il caricatore dalla rete elettrica.
6. Estrarre il connettore di carica **[C.8]** dalla presa di carica **[C.1]** della batteria.
7. Eventualmente reinserire la batteria nella e-bike.
8. Scollegare il cavo di alimentazione **[C.9]** dall’alimentatore **[C.6]** e conservare le due parti separatamente.

5.3 Procedura di carica

La procedura di carica inizia non appena si collega il caricatore da un lato alla e-bike o alla batteria e, dall'altro, all'alimentazione elettrica.

I LED lampeggianti dell'indicatore del livello di carica **[C.11]** della batteria segnalano che la batteria viene caricata.*

Durante la procedura di carica l'**indicatore LED [C.7]** del caricatore è illuminato in **rosso** per segnalare che la **batteria viene caricata**.

Quando il colore dell'**indicatore LED [C.7]** diventa **verde**, significa che la **batteria è completamente carica**.

L'indicazione determinante per stabilire se la batteria è completamente carica è l'indicatore LED **[C.7]** del caricatore.

È eventualmente possibile che l'indicatore LED **[B.2]**, l'indicatore del livello di carica **[C.11]** della batteria, l'app FAZUA e il FAZUA Toolbox indichino già un livello di carica del 100% ma che l'indicatore LED **[C.7]** del caricatore resti ancora (per qualche tempo) illuminato con luce rossa.

Questo effetto può essere dovuto, tra l'altro, a celle non equilibrate che vengono nuovamente sincronizzate nel processo di equilibrature automatico.

→ Scollegare il caricatore dal collegamento di carica utilizzato solo una volta che l'**indicatore LED [C.7]** del caricatore sia passato dal rosso al verde.

* Si applica solo alle batterie estraibili, non alle batterie fisse.

6 PULIZIA

AVVERTENZA

Pericolo di danneggiamenti!

Una pulizia inadeguata può danneggiare la batteria, e il caricatore.

- ▶ Per pulire la batteria, e il caricatore non immergerli in nessun caso in acqua o altri liquidi. Tenere lontani i liquidi dalla batteria, e dal caricatore.
- ▶ Per la pulizia non utilizzare solventi aggressivi.
- ▶ Nell'eseguire la pulizia, non utilizzare nessuno strumento di pulizia tagliente, spigoloso o metallico.
- ▶ In generale, mantenere puliti tutti i componenti della e-bike e del sistema motore.

6.1 Pulizia della batteria

IMPORTANTE: le indicazioni sulla pulizia contenute in questo capitolo riguardano esclusivamente le batterie estraibili e.

Se la e-bike è dotata di una batteria fissa, non è necessario pulirla separatamente!

→ Togliere la batteria per la pulizia (vedere Capitolo 4.1.2 “Estrazione della batteria”).

→ Pulire la batteria delicatamente dall'esterno con un panno o una spazzola morbida.

→ Per eliminare esternamente il grosso della sporcizia, utilizzare eventualmente un soluzione di acqua e sapone delicato.

IMPORTANTE: inumidire il panno solo leggermente o strizzarlo bene per evitare la penetrazione di liquido all'interno dell'alloggiamento e nei contatti/nelle interfacce.

Se all'interno dell'alloggiamento e nei contatti/nelle interfacce penetra liquido, la batteria può subire danni e la sicurezza elettrica può vedersi compromessa.

→ Dopo la pulizia, asciugare tutte le superfici.

IMPORTANTE: prestare particolare attenzione ai contatti e alle interfacce tra la batteria e la Drive Unit: le interfacce non devono essere sporche o contaminate, e prima dell'inserimento della batteria devono essere completamente asciutte al fine di evitare danneggiamenti.

6.2 *Pulizia del caricatore*

→ Pulire il caricatore delicatamente dall'esterno con un panno o una spazzola morbida.

→ Per eliminare esternamente il grosso della sporcizia, utilizzare eventualmente un soluzione di acqua e sapone delicato.

IMPORTANTE: inumidire il panno solo leggermente o strizzarlo bene per evitare la penetrazione di liquido all'interno dell'alloggiamento e nei contatti. Se penetra liquido all'interno dell'alloggiamento e nei contatti, il caricatore può subire danni e la sicurezza elettrica può vedersi compromessa.

→ Dopo la pulizia, asciugare tutte le superfici.

* Si applica solo se la propria e-bike è dotata di una batteria estraibile (vedere Capitolo 1.1 “Batteria e caricatore”).

7 CONSERVAZIONE e TRASPORTO

⚠ AVVERTIMENTO
Pericolo dovuto ad azionamento involontario!

Se il sistema motore viene azionato in situazioni non appropriate, ciò può comportare l'insorgenza di incidenti e lesioni gravi.

▶ Per impedire che il sistema motore si metta in marcia, spegnere il sistema motore e bloccarlo per impedirne la riaccensione accidentale o inavvertita quando si trasporta o conserva la e-bike.

▶ Se possibile, togliere la batteria*

→ Prima del trasporto e della conservazione, scollegare il caricatore dalla batteria / e trasportare / conservare il caricatore separatamente dalla batteria.

→ Per la conservazione del caricatore, della bateria , rispettare sempre queste prescrizioni:

- conservare in luogo fresco e asciutto
- conservare al riparo dall'irraggiamento solare diretto, da fonti di calore e dal gelo
- conservare fuori dalla portata dei bambini

→ In caso di trasporto e stoccaggio della e-bike, della batteria e del caricatore, prestare attenzione agli intervalli di temperatura indicati per i componenti.

Gli intervalli di temperatura vanno tratti dai dati tecnici dei singoli componenti (vedere Capitolo 14 “Schede dati (dati tecnici)”).

→ Se la e-bike è dotata di una batteria , trasportare e conservare la batteria sempre separatamente dalla e-bike.

Come norma generale si applica quanto segue: tutte le batterie (e le celle) contenenti litio sono soggette alle prescrizioni in materia di merci pericolose.

Tutte le batterie estraibili, tutte le batterie fisse del sistema motore FAZUA RIDE 60 sono batterie (ricaricabili) contenenti litio.

* Si applica solo se la propria e-bike è dotata di una batteria estraibile (vedere Capitolo 1.1 “Batteria e caricatore”).

Se la batteria è intatta, può essere trasportata da privati nel traffico stradale. Il trasporto ad uso commerciale richiede il rispetto delle norme relative a imballaggio, marcatura e trasporto di merci pericolose. I contatti aperti devono essere coperti e la batteria va imballata in modo sicuro.

In caso di spedizione, il relativo servizio di recapito deve essere informato della presenza di merci pericolose nell'imballaggio.

→ Per il trasporto e la spedizione della batteria vedere le informazioni contenute nel documento "Scheda tecnica di sicurezza della batteria agli ioni di litio", che può essere visualizzato online e scaricato all'indirizzo **https://fazua.com/support/help-center/downloads/**.

→ In caso di non utilizzo prolungato prestare attenzione alle seguenti indicazioni relative al luogo di conservazione, all'intervallo di temperatura e al livello di carica.

Luogo di conservazione: conservare la batteria in luogo asciutto con un'umidità dell'aria inferiore al 60%, in ambiente pulito, senza polvere né sostanze corrosive.

Intervallo di temperatura: osservare le indicazioni sulla temperatura di conservazione (temperatura ambiente nel luogo di conservazione) per la propria batteria (vedere Capitolo 14 "Schede dati (dati tecnici)").

Livello di carica: la batteria dovrebbe avere un livello di carica di almeno il 60% al momento in cui ci si propone di non utilizzarla per un periodo di tempo prolungato.

Controllare il livello di carica della batteria ogni 6 mesi di non utilizzo: se dal controllo risulta che il livello di carica è del 20% o inferiore, ricaricare la batteria almeno fino al 60% del suo livello di carica.

→ Per ulteriori domande rivolgersi a un FAZUA Certified Partner o visitare la piattaforma di assistenza FAZUA (**https://fazua.com/support/contact/**).

8 *DATI DI MARCIA e DI SISTEMA*

Le informazioni sulla batteria (ad es. livello di carica attuale, SoH ecc.) rientrano tra i dati di marcia e di sistema del sistema motore FAZUA RIDE 60.

→ Per l'accesso ai dati di marcia e di sistema vedere le informazioni contenute nelle istruzioni per l'uso originali del sistema motore FAZUA RIDE 60.

9 RICERCA GUASTI

1. Qualora la e-bike ovvero il suo sistema motore non dovesse funzionare come previsto, verificare in primo luogo se il guasto può essere eliminato ricorrendo alla tabella riassuntiva “Ricerca guasti” delle istruzioni per l’uso originali del sistema motore FAZUA RIDE 60.
2. All’occorrenza, rivolgersi a un FAZUA Certified Partner o visitare la piattaforma di assistenza FAZUA (**https://fazua.com/support**) nei seguenti casi:
   - Il guasto non è riportato nella tabella riassuntiva.
   - Il guasto è riportato nella tabella riassuntiva ma non è possibile eliminarlo nel modo descritto o si è incerti al riguardo.

10 AVVERTENZE SULLO SMALTIMENTO

In conformità alle direttive UE sui rifiuti di apparecchiature elettriche (Direttiva 2012/19/UE) e sui rifiuti di accumulatori (Direttiva 2006/66/CE), i corrispondenti componenti devono essere smaltiti separatamente e nel rispetto dell’ambiente.

→ Prima di smaltire la e-bike, rimuovere la batteria ed eventualmente altre pile e batterie installate nella e-bike nonché tutti i componenti e i comandi che contengono pile o batterie.

  → Smaltire le batterie estraibili separatamente dalla e-bike.

→ Smaltire le e-bike con batteria fissa rispetto le prescrizioni relative ai rifiuti di accumulatori (vedere Capitolo 10.2 ‘Smaltimento delle batterie”).

10.1 Smaltimento del caricatore

Al termine della sua vita utile come apparecchio elettrico, il caricatore va conferito ad un centro di riciclaggio.

→ Informarsi presso l’amministrazione cittadina o comunale (comune, provincia) sui punti di raccolta gratuiti per apparecchi elettrici e/o sui centri di ritiro ai quali è possibile conferire il caricatore per il riciclo.

10.2 Smaltimento delle batterie

La batteria del sistema motore opzionale sono batterie agli ioni di litio che vanno smaltite come rifiuti speciali.

→ Per lo smaltimento della batteria rispettare il testo informativo riportato di seguito sulle norme di smaltimento delle pile e delle batterie ricaricabili.

→ Smaltire la batteria del sistema motore, nonché all'occorrenza ulteriori pile e batterie installate nella e-bike, presso un centro di riciclaggio o raccolta della propria città o località di residenza.

Il simbolo del bidone barrato riportato sulla batteria (vedere il Capitolo 2.2 “ Spiegazione dei segni e dei simboli utilizzati”) indica che alla fine della sua vita utile la batterianon deve essere smaltita nei rifiuti domestici, bensì conferita alla raccolta delle batterie esauste, essendo una batteria ricaricabile agli ioni di litio. Nelle batterie/batterie ricaricabili che contengono mercurio (Hg), cadmio (Cd) o piombo (Pb), al di sotto del bidone barrato si trova inoltre il simbolo chimico corrispondente.

Secondo gli obblighi di legge, al termine della loro vita utile tutte le batterie/batterie ricaricabili devono essere in linea di massima riconsegnate dall'utilizzatore in un centro adatto. Ciascun utilizzatore dovrà contribuire per quanto possibile a non generare rifiuti causati dalle batterie. A tal fine si consiglia di utilizzare batterie a lunga durata e batterie ricaricabili, ed inoltre di utilizzare queste ultime e gli apparecchi a batteria con accortezza. Prima di smaltire il prodotto si dovrà sempre verificare se la batteria/batteria ricaricabile può essere eventualmente riutilizzata tramite riparazione o ricondizionamento.

Le batterie/batterie ricaricabili contengono in parte sostanze tossiche. Con la raccolta differenziata e il riciclaggio delle batterie si vuole garantire il regolare smaltimento o il riciclaggio, ed evitare così gli effetti nocivi sull'ambiente proteggendo la salute umana.

Le batterie ricaricabili agli ioni di litio comportano inoltre particolari rischi in virtù del loro tipo di costruzione, come ad es. il pericolo di esplosione e d'incendio per effetto del calore, per questo motivo si raccomanda particolare cautela (vedere al riguardo anche il Capitolo 3.3 “Avvertenze di sicurezza”).

La restituzione delle batterie e delle batterie ricaricabili è sempre gratuita, e può essere effettuata presso il rivenditore o presso un centro idoneo di raccolta nella propria città o nel proprio comune. Le informazioni sul centro di raccolta vengono messe a disposizione dalle amministrazioni cittadine e comunali.

11 GARANZIA DEL PRODUTTORE UE + UK

Porsche eBike Performance GmbH, Marie-Curie-Straße 6, 85521 Ottobrunn, Germania (di seguito “Produttore”) garantisce al cliente finale (di seguito “Cliente”), sulla base delle seguenti disposizioni, che il sistema motore e i relativi componenti (di seguito “Prodotto”) integrati nella bicicletta acquistata dal Cliente all’interno dell’Unione Europea (al 1 gennaio 2017), nel Regno Unito (UK) e in Svizzera (di seguito “Paesi di validità”), sono privi di difetti di costruzione, di vizi del materiale o di lavorazione, e che sono in grado di funzionare correttamente per un periodo di due anni a decorrere dalla data di consegna (termine di garanzia).

Qualora tuttavia si dovesse verificare un guasto, oppure il sistema motore non dovesse essere pienamente funzionante, il Produttore si impegna a propria discrezione a riparare il sistema o a fornire componenti nuovi o revisionati a proprie spese.

Restano invariati i diritti legali del Cliente, a causa di eventuali vizi, indicati nell’art. 437 del C.C. tedesco. Tali diritti non vengono limitati dalle presenti condizioni di garanzia, bensì spettano al Cliente in aggiunta ai diritti derivanti dalla presente garanzia.

I diritti di rivalsa posti in essere dalla presente garanzia si applicano tuttavia solo se

- Il Prodotto non mostra danni o fenomeni di usura dovuti ad un utilizzo diverso rispetto a quello normalmente conforme a destinazione o alle prescrizioni del Produttore in conformità al manuale utente.
- Il Prodotto non presenta caratteristiche che facciano supporre che sia stato sottoposto a interventi di riparazione, all’apertura di suoi componenti, o altri tipi di intervento da officine specializzate non autorizzate dal Produttore, e
- Il codice di fabbricazione non è stato rimosso o reso illeggibile.

Per potersi avvalere dei diritti di garanzia, il Cliente, prima di inviare il Prodotto, dovrà aver contattato il rivenditore dal quale ha acquistato la bicicletta oppure il Produttore, dando loro la possibilità di eseguire, entro un periodo di otto giorni, un’analisi telefonica del guasto.

Per potersi avvalere dei diritti di garanzia nei confronti del Produttore è inoltre necessario presentare la fattura originale riportante la data di acquisto.

Occorre infine consegnare o inviare il Prodotto al Produttore. I costi di spedizione e della rispedizione del Prodotto sono a carico del Produttore. Se il Cliente si avvale di un’azienda di spedizioni diversa da quella indicata dal Produttore o dal rivenditore, il Cliente è tenuto a sostenere gli eventuali costi addizionali così insorti.

Anche qualora il Prodotto venga ceduto, la presente garanzia trova applicazione secondo quanto indicato precedentemente e alle premesse di cui sopra, compreso l'obbligo di presentazione della fattura originale, per ogni futuro proprietario del Prodotto residente nei Paesi di validità di questa garanzia.

La presente garanzia è soggetta al diritto della Repubblica Federale di Germania se e nella misura in cui non sia in contraddizione con le disposizioni cogenti sulla tutela dei consumatori del Paese del rispettivo cliente.

12 ASSISTENZA

Prima di contattare un FAZUA Certified Partner o il team di assistenza di FAZUA, predisporre, se possibile, la descrizione del guasto e preparare tutte le informazioni sul relativo componente.

→ In caso di necessità, rivolgersi a un FAZUA Certified Partner o al team di assistenza di FAZUA.

→ Eventualmente visitare anche la piattaforma di assistenza di FAZUA:

https://fazua.com/support/contact/

In questa piattaforma sono disponibili informazioni dettagliate in materia di assistenza, nonché una funzione di ricerca di FAZUA Certified Partner nelle vicinanze.

13 DICHIARAZIONI DI CONFORMITÀ

13.1 Conformità UE dei singoli componenti ovvero del sistema motore

Ogni singolo componente e il sistema motore nella sua totalità soddisfano le prescrizioni comunitarie applicabili dello Spazio Economico Europeo.

→ È possibile richiedere a Porsche eBike Performance GmbH la dichiarazione di conformità UE per il sistema motore.

→ La dichiarazione di conformità UE per la e-bike nella sua totalità (incluso sistema motore) può essere richiesta presso il produttore della propria e-bike.

13.2 Conformità UK dei singoli componenti ovvero del sistema motore

Ogni singolo componente ovvero il sistema motore nella sua totalità soddisfa le prescrizioni applicabili per l'ottenimento della marcatura britannica UKCA.

→ È possibile richiedere a Porsche eBike Performance GmbH la dichiarazione di conformità UKCA per il sistema motore.

→ La dichiarazione di conformità UKCA per la e-bike nella sua totalità (incluso sistema motore) può essere richiesta presso il produttore della propria e-bike.

14 SCHEDE DATI (DATI TECNICI)

14.1 ENERGY 430 / ENERGY 430 fix

Denominazione del modello	→	ENERGY 430, ENERGY 430 fix
Peso, circa	→	2300 g 2200 g fix
Temperatura di esercizio	→	da -5 °C a +45 °C (temperatura ambiente)
Temperatura di conservazione (ottimale)	→	da -15 °C a +25 °C
Temperatura di carica	→	da 0 °C a +45 °C

14.2 ENERGY 480 / ENERGY 480 fix

Denominazione del modello	→	ENERGY 480, ENERGY 480 fix
Peso, circa	→	2300 g, 2200 g fix
Temperatura di esercizio	→	da -10 °C a +60 °C (temperatura ambiente)
Temperatura di conservazione (ottimale)	→	da -20 °C a +20 °C
Temperatura di carica	→	da10°C a +45 °C

14.3 Charger 3A / 3A90

Denominazione del modello	→	Charger 3A (STC-8207LD) Charger 3A90 (STC-8207LD)
Tensione d'ingresso nominale	→	100–240 V AC
Frequenza	→	50–60 Hz
Corrente di carica	→	3 A
Tempo di carica, circa	→	3,5 h
Classe di protezione	→	2 [simbolo: ⧈]
Peso, circa	→	710 g
Temperatura di esercizio	→	da 0 °C a +35 °C (temperatura ambiente)
Temperatura di stoccaggio	→	da 0 °C a +45 °C

Porsche eBike Performance GmbH
Marie-Curie-Straße 6
85521 Ottobrunn, Germania
www.fazua.com

Rif. doc.: FAZUA RIDE 60 | Istruzioni originali Batteria e caricatore | 20250709